TRF416 TAMIYA RACING FACTORY

CHASSIS KIT

1/10 SCALE R/C 4WD RACING CAR
TRF416 CHASSIS KIT

SETTING SHEET
セッティングシート

氏名 Name	K	日付 Date	5.1.2008	気温 Air temp.	
コース Track	indoor carpet - small size	コースコンディション Track condition	low/med grip	路面温度 Track temp.	

《フロント》 (Front)

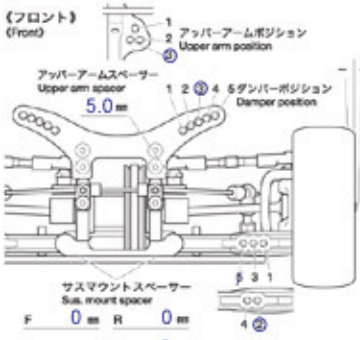

フロントアクスル(ハブキャリア) Front axle	2° 4
キャンバー角 Camber angle	1.5°
車高 Ground clearance	4.6 mm
リバウンドストローク Rebound stroke	6.0 mm
フロントドライブ Front drive	One-way Direct
スタビライザー Stabilizer	S 4 H
ホイールスペーサー Wheel spacer	0.5 mm

ウレタンブッシュ Urethane bushing	個 Piece(s)
3mmリング(黒) O-ring (black)	個 Piece(s)
3mmリング(透明) O-ring (transparent)	個 Piece(s)
ピストン Piston	3 穴 hole(s)
オイル Oil	60wt 番 #
スプリング Spring	Tech Blue

メモ Memo: 15% rebound

《リヤ》 (Rear)

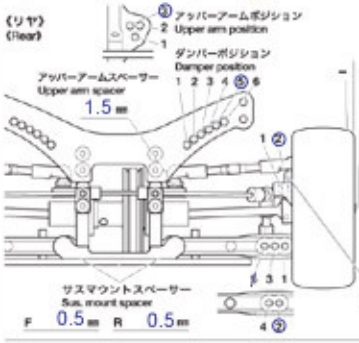

リヤアクスル Rear axle	0°
キャンバー角 Camber angle	1.5°
車高 Ground clearance	4.9 mm
リバウンドストローク Rebound stroke	5.0 mm
スタビライザー Stabilizer	S 4 H
ホイールスペーサー Wheel spacer	1.5 mm

ウレタンブッシュ Urethane bushing	個 Piece(s)
3mmリング(黒) O-ring (black)	個 Piece(s)
3mmリング(透明) O-ring (transparent)	個 Piece(s)
ピストン Piston	3 穴 hole(s)
オイル Oil	55wt 番 #
スプリング Spring	Tech Silver

メモ Memo: 15% rebound

フロントトー角 Toe angle (front)	0°	Fリスマウント F sus. mount	Front 1D Rear 1D	Rリスマウント R sus. mount	Front 1XA Rear 1E (415 rear blocks)

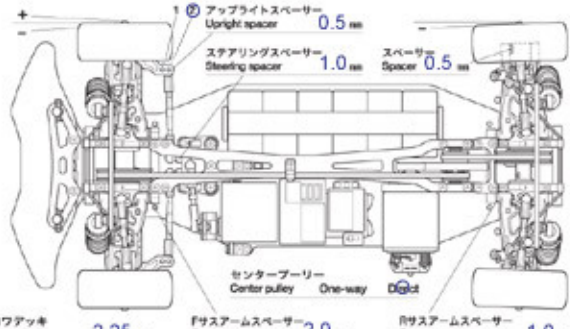

モーター Motor	Speed Passion
スパーギヤ Spur gear	T
ピニオンギヤ Pinion gear	T
バッテリー Battery	Digipeak
ボディ Body	East Coast M6
ウイング Wing	East Coast 190mm round
タイヤ Tire	GM Sorex 28
ホイール Wheel	pre-glued with JB thin insert
インナー Tire insert	
ベストラップ Best lap	